План машинного помещения
Triebwerksraumgrundriss

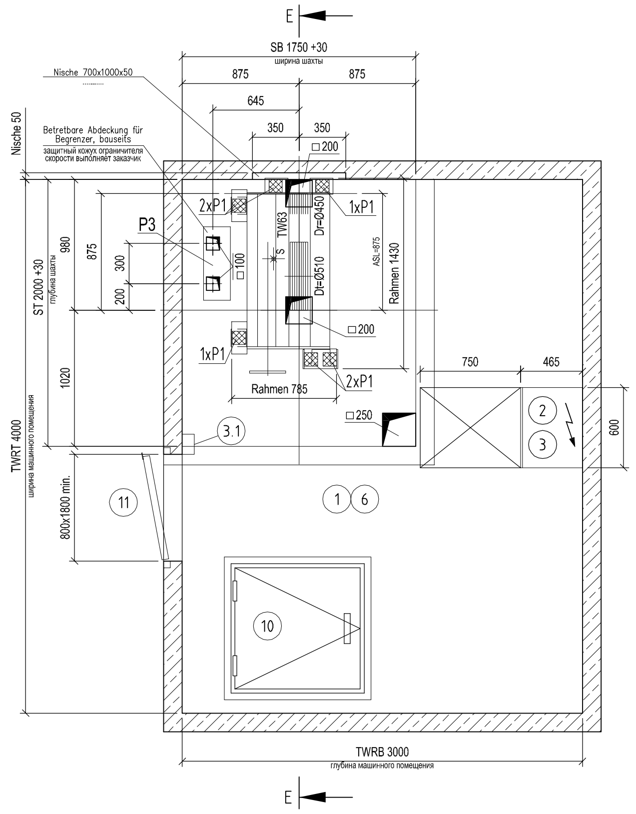

Сечение E - E
Schnitt E-E

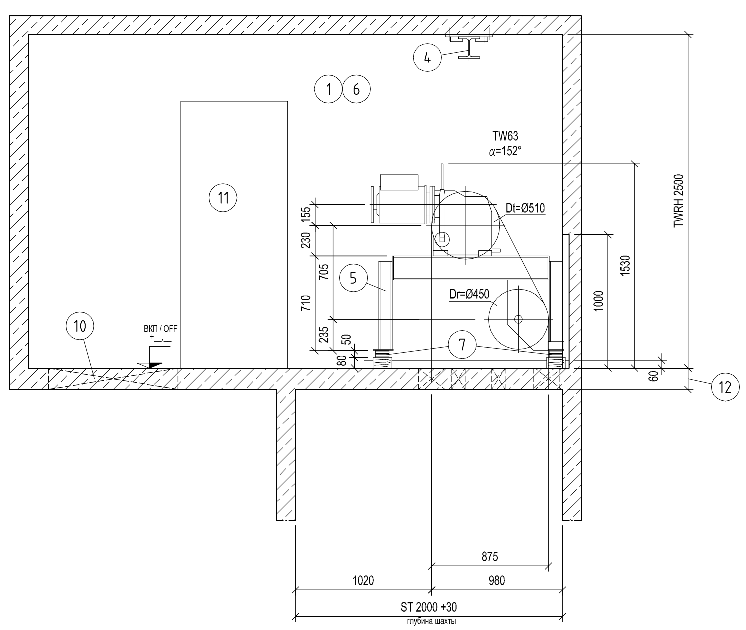

Кинематическая схема лифта
Seilführungsschema

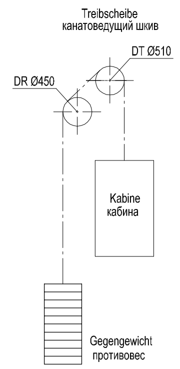

Профиль ручья каната ведущего шкива
Rillenprofil

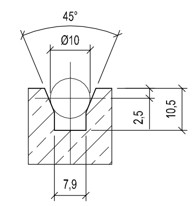

Ограничитель скорости
Geschw.-Begrenzer

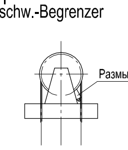

Натяжное устройство ограничителя скорости
Spannvorrichtung für Geschw.-Begrenzer

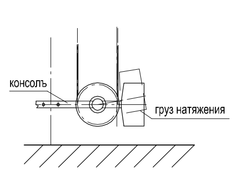

Сечение A - A
Schnitt A-A

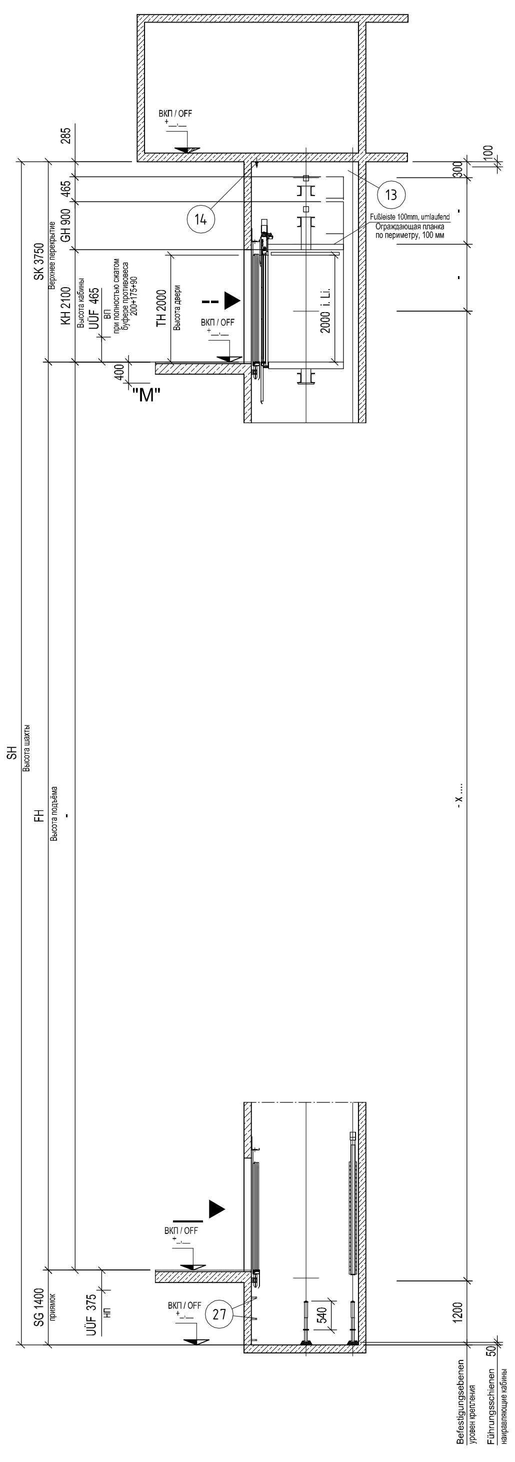

План шахты
Schachtgrundriss

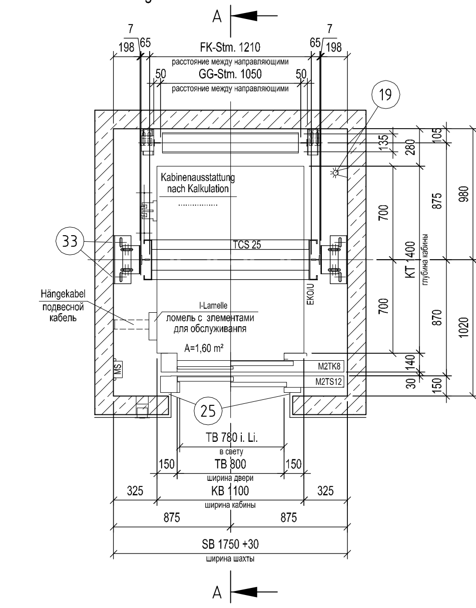

Монтажные платформы
Montagegerüste

(28)

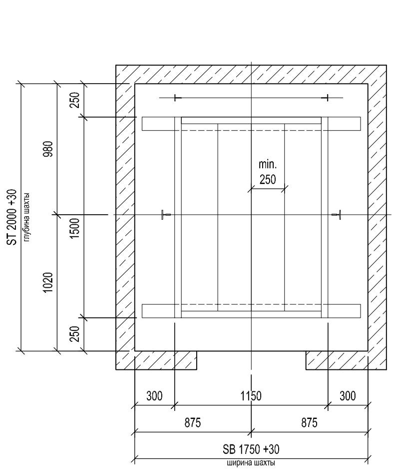

Монтажный план
Baugrundriss

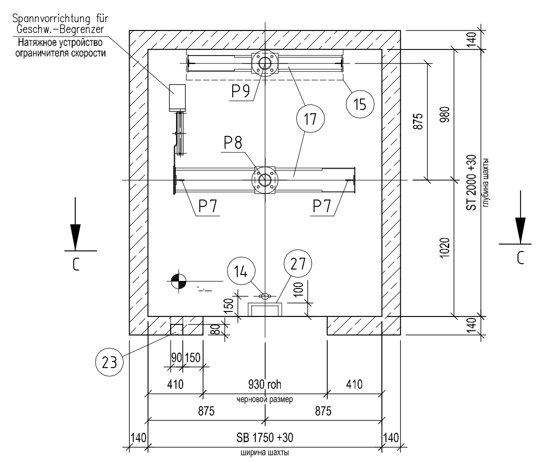

Сечение C - C
Schnitt C-C

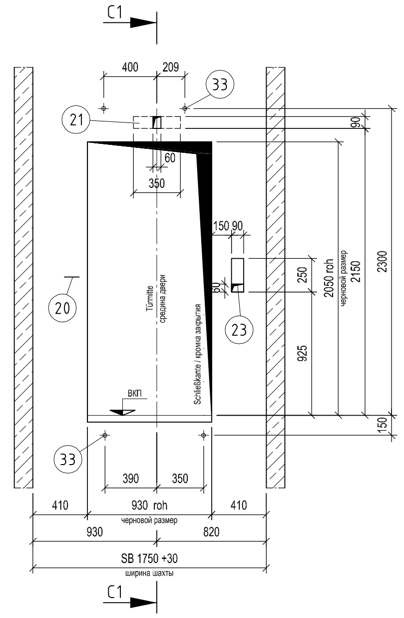

Сечение C1 - C1
Schnitt C1-C1

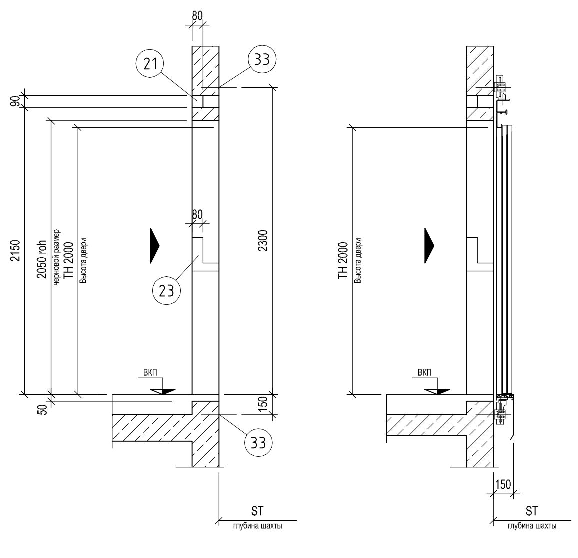

Вид на дверь
Türansicht

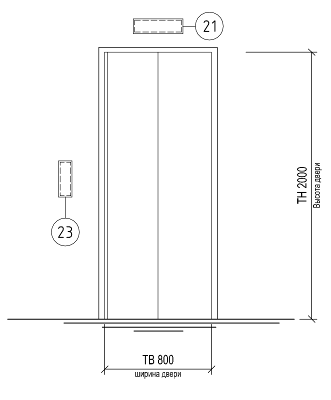

УКАЗАНИЯ ПО ПЛАНИРОВАНИЮ

B = поставляется Заказчиком
TKAW = поставляется ТиссенКрупп Ауфцугсверке
TAS = поставляется филиалом ТиссенКрупп

Шахта

1. Допустимая температура помещения составляет от +5 до +40°C. Работа с потерями 8000 кДж/лифт. (Количество тепла, отводимого на открытый воздух каждый час.) Вентиляция и удаление воздуха необходимы. У каждого лифта имеется своё собственное питание. Нахождение посторнних приборов и кабелей в шахте и помещении приводного механизма не допускается. — B
2. Главный выключатель и выключатель для освещения кабины и шахты — TAS
3. Управление — TKAW
   3.1 Телесервис (телефонная связь) — B
4. Монтажная петля для отдельной нагрузки Pмакс. 15 кН — B
5. Рамой двигателя — TKAW
7. Резиновые элементы размером 100x100x50 как изоляция — TKAW
13. Отвод воздуха из шахты через погодостойкое окно под потолочным перекрытием шахты или через самостоятеланую шахту через помещение п риводного механизма — B
14. Монтажная опора под потолочным перекрытием шахты в грузоподъемностью P макс 5 кН — B
15. Облицовка противовеса — TKAW
17. Элементы приямка шахты — TKAW
19. Освещение шахты — B
20. Базовая точка на каждом этаже, служащая для того, чтобы пороги двери были на одной линии с верхней кромкой пла (ВКП) — B
21. Выемка для индикации положения — B
23. Выемка для коробки с кнопками — B
24. Рама, окружающая стену/ (Облицовка шахты) — B
25. Выполнить примыкание порталов дверей к стенам шахты (Заказчик) — B
27. Лестница приямка шахты — B
28. Установить монтажные настилы согласно действующим нормам и требованиям — B
33. Скобы, двери и профильные подпорки дожны быть закреплены с помощью дюбелей — TAS
   Поставка дюбелей для крепления Шахтных Дверей и Направляющих — TAS

Стены шахты должны быть вертикальными.

Проемы дверей должны быть перпендикулярными и вертикальными, один над другим.

Все размеры - готовые размеры.

Черновые размеры помечены.

Все размеры в мм-ах.

Меры по грозоза'ефщите должны быть приняты строительным руководством

Сквозное отверстие ◤ Глухое отверстие □

НАГРУЗКИ В ВЕРХНЕМ ПЕРЕКРЫТИИ
(включая динамическую нагрузку 20%)

P1 = Нагрузка черз изоляцию на пол маш. пом.

Нагрузки	При нормальной работе	НагруЗка В экстремальном случае (γf=1)
Фактор	1,0	2,8 (при v = 1,6 m / s)
P1 кН	11	30,8
Макс. Допустимое прогибание, мм	± 5	Требований нет

Нагрузка в машинном отделение 5кН/м²

НАГРУЗКИ НА ДНО ПРИЯМКА ШАХТЫ

P7 = 17 кН Удар по каждой направляющей при срабатывании ловителя
P8 = 67 кН Удар через каждый нажатый буфер
P9 = 50 кН Удар через каждый 'f2нажатый е0 буфер

Нагрузки от P7 до P9 никогда не возникают одновременно

НАГРУЗКИ НА НАПРАВЛЯЮЩИХ

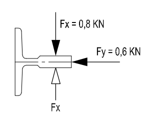

Напряжение сети: 380 в / 50 гц

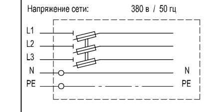

Напряжения для освещения: 220 в / 50 гц с нейтральной проволокой

PLANUNGSHINWEISE (PH)

B = Leistung bauseits
TKAW = Leistung ThyssenKrupp Aufzugswerke
TAS = Leistung ThyssenKrupp Niederlassung

SCHACHT

1. Zulässige Raumtemperatur +5°C bis +40°C. Verlustarbeit = 8000kJ (stdl. ins Freie abzuführende Wärmemenge). Be- und Entlüftung erforderlich.

   Jeder Aufzug erhält eine getrennte Einspeisung — B

   Fremdgeräte und Leitungen im Schacht und Triebwerksraum sind unzulässig.
2. Hauptschalter und Schalter für Fahrkorb- und Schachtbeleuchtung — TAS
3. Steuereung — TKAW
   3.1 Telefonanschluß für Teleservice — B
4. Montageöse für Pmax 15 kN Einzellast — B
5. Triebwerksrahmen — TKAW
7. Gummielemente 100 x 100 x 50 als isolation — TKAW
13. Schachtentlüftung durch eine wetterfeste Öffnung unter der Schachtdecke oder durch einen unabhängigen Schacht durch den Triebwerksraum — B
14. Lastöse unter Schachtdecke über Mitte Tür für P max. 5 kN Einzellast — B
15. Gegengewichtsverkleidung — TKAW
17. Grubenelemente (bauseits unterstopfen) — TKAW
19. Schachtbeleuchtung — B
20. Meterriss an der Schachtinnenseite jeder Türaussparung, damit die Schwellen bündig mit OFF sind — B
21. Aussparung für Anzeigeelemente — B
23. Aussparung für Knopfkasten — B
24. Mauerumfassungszarge / Schachtverkleidung — B
25. Schließen der Türspalte, Anschlüsse der Türschwelle und Mauerumfassungszargen — B
27. Schachtgrubenleiter — B
28. Montagegerüste gem. örtl. Sicherheitsvorschriften — B
33. Bügel und Türen mit Dübel befestigt — TAS

   Lieferung der Dübel für Türen und Schienenbefestigung — TAS

Schachtwände müssen senkrecht sein.

Türdurchbrüche müssen rechtwinklig und senkrecht übereinander sein

Alle Masse sind Fertigmasse.
Rohmasse sind bezeichnet.
Alle Masse in mm.

Blitzschutzmaßnahmen sind als bauseitige Leistung auszuführen.

Durchgangsloch ◤ Sackloch □

LASTEN IM TRIEBWERKSRAUM
(einschl. 20% dyn. Last)

P1 = Belastung (in kN) über Gummielemente auf die Schachtdecke

Lastfall	Normalbetrieb	Außergewöhnliche Belastung (γf=1)
Faktor	1,0	2,8 (bei v=1.6 m/s)
P1 in kN	11	30,8
Max. zulässige Durchbiegung in mm	± 5	Keine Forderung

Verkehrslast im Triebwerksraum 5kN/m²

LASTEN AUF DEN SCHACHTGRUBENBODEN

P7 = 17kN Stoss je Führungsschiene beim Auslösen der Fangvorrichtung
P8 = 67 kN Stoss durch jeden gedrückten FK-Puffer
P9 = 50 kN Stoss durch jeden gedrückten GG-Puffer

Lasten P7-P9 treten nie gleichzeitig auf

KRÄFTE AUF DIE FÜHRUNGSSCHIENEN

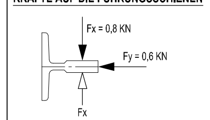

Netzspannung: 380 V / 50 Hz

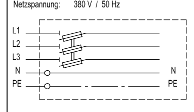

Lichtnetz: 220 V / 50 Hz mit Mittelpunktleiter

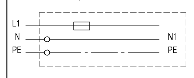

D	
C	
B	
A	

Проект: ....
Projekt: NO 51 Russland — Лифт L.. / Aufzug L..

Тип: / Typ: NO51E00

ThyssenKrupp Aufzugswerke
Ein Unternehmen von ThyssenKrupp Elevator

Пассажирский лифт
Грузоподъёмность 630 кг
Скоростъ 1,60 м/с

Масштаб Masstab		Дата Datum	Фамилия Name	Чертёж: Zeichnung Nr.: 00 000-001
1:20 1:50	Чертил gezeichnet	11.11.2008	TKC	
	Проверил geprüft	11.11.2008	A. Weber	Контракт: Equipment Nr. 29 84 00 000-000